SR 90 Airline

Reservdelar och tillbehör

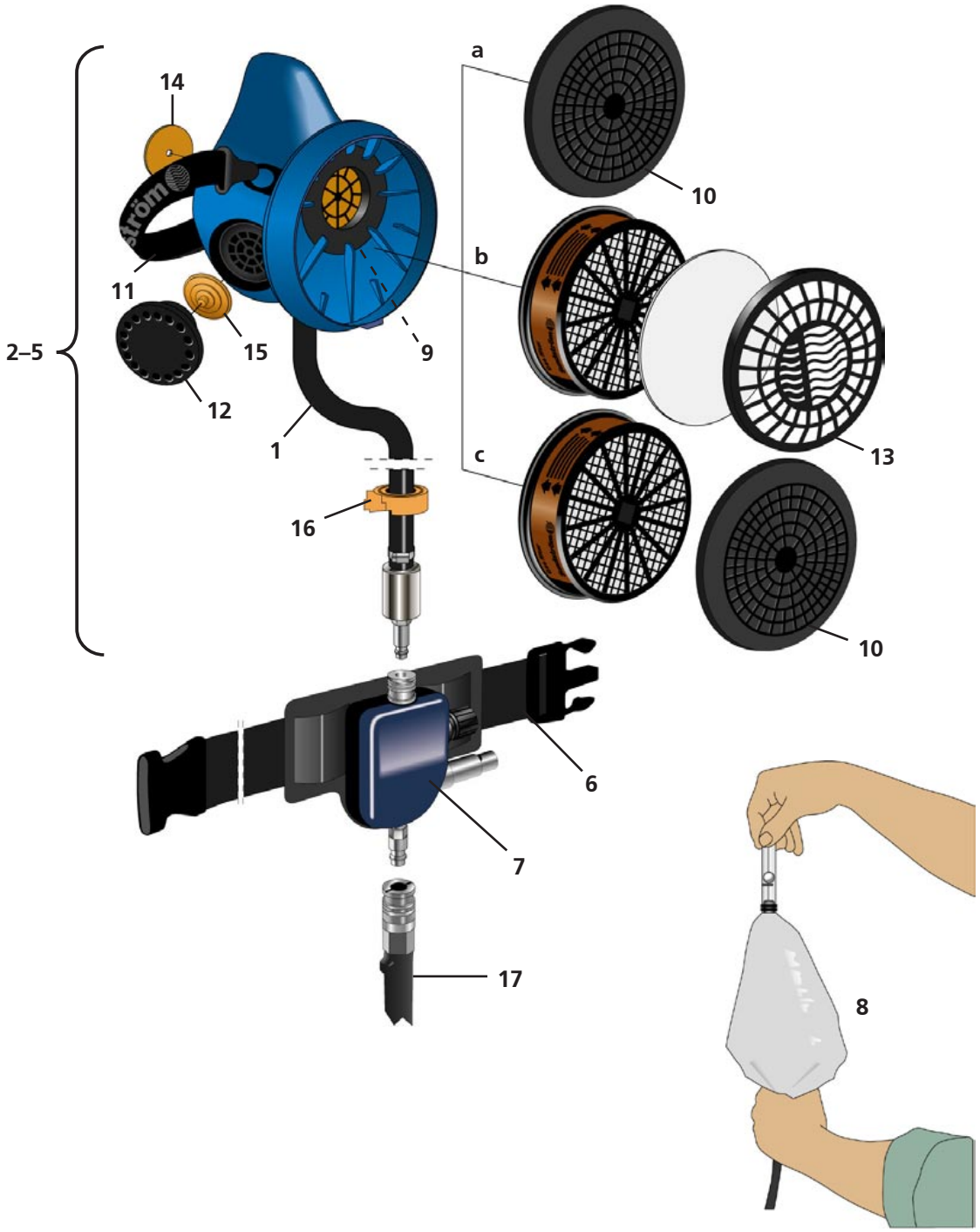

Nr.	Benämning	Best.nr.
1.	Andningsslang	R03-1534
2.	SR 90 S/M mask m slang	R03-1530
3.	SR 90 M/L mask m slang	R03-1531
4.	SR 90 TPE S/M mask m slang	R03-1532
5.	SR 90 TPE M/L mask m slang	R03-1533
6.	Bälte	R03-1510
7.	SR 347 reglerventil	R03-1514
8.	Flödesmätare	R03-0346
9.	Ljuddämpare	R03-1405
10.	Täcklock	R03-1406

	Servicesats	**R01-2202**
	11. Bandställ	R01-2001
	Membransats	R01-2201
	13. Förfilterhållare	R01-0604
	Membransats	**R01-2201**
	14. Membran -in 1x	-
	15. Membran -ut 2x	-
	12. Ventillock 2x	-
16.	Fästklämma	-
17.	SR 358 plastslang 5/10/15/20 m	-
17.	SR 359 gummislang 5/10/15/20 m	-
17.	SR 360 spiralslang 2/4/6/8 m	-